Информация о продукте BT Radioshuttle System

Система с высокой плотностью хранения

BT Radioshuttle представляет из себя электронный блок, который перемещает грузы внутри тоннелей в стеллажах специальной конструкции. Это радикальное решение для складов с высокой плотностью хранения, когда гарантируется максимальное использование дорогих складских площадей.

Каждый модуль имеет подзаряжаемые батареи, управляется с помощью дистанционного управления, быстро и легко перемещается между различными уровнями посредством обычного погрузчика.

Встроенные датчики чётко контролируют движение и остановку шатла внутри стеллажей. Эта система удобна и для схемы хранения FIFO («первым загрузили – первым выгрузили»), и для схемы хранения FILO («первым загрузили – последним выгрузили»).

Система Radioshuttle может использовать паллеты различных размеров, включая комбинированный вариант, когда можно перевозить два разных типа паллет. Максимальный вес одной паллеты 1000 кг или 1500 кг.

Технические характеристики		RS 10	RS 15
Привод		electrical, battery	electrical, battery
Тип управления		shuttle	shuttle
Номинальная грузоподъемность	кг	1000	1500
Скорость, без/	м/с	0.95/	0.65/
с грузом	м/с	0.65	0.65
Двигатель движения	кВт/об/мин	0.16/182	0.16/182
Двигатель подъема	кВт/об/мин	0.16/27,5	0.16/27,5
Батарея			
Тип батареи		gel-acid lead battery	gel-acid lead battery
Емкость батареи	В/Ач	24/50	24/50
Время зарядки	ч	<8	<8
Вес батареи	кг	2 x 24	2 x 24
Зарядное устройство			
Ток заряда	В/А	24/15	24/15
Источник питания	В/А	230/10	230/10
Пульт дистанционного управления			
Тип		radiotransmitter	radiotransmitter
Частота	МГц	433	433
Источник питания	В/мА	12—24 DC/100	12—24 DC/100

Размеры, мм		RS 10	RS 15
h_3	Высота подъема	21	21
h_6	Высота шасси	213	213
h_{11}	Высота подъема паллеты	10	10
e	Ширина вил	135	135
b_1	Ширина шасси	1024	1024
b_5	Ширина между вилами	988	988
b_{20}	Канал вил	450	450

Размеры — в зависимости от размера паллеты			RS 10 / RS 15		
	Размер паллеты	мм	1200 x 800	1200 x 1000	1200 x 1000/800
l_3	Chassis, lengthДлина шасси	мм	840	1040	1040
l	Ширина вил	мм	750	950	950
l_5	Длина шасси, включая бампер	мм	920	1120	1120
	Вес без батареи	кг	168	180	180

Указаны номинальные размеры и производительность шаттлов, которые могут отклоняться от стандарта.
Изделия фирмы BT и их спецификация могут изменяться без предварительного сообщения.

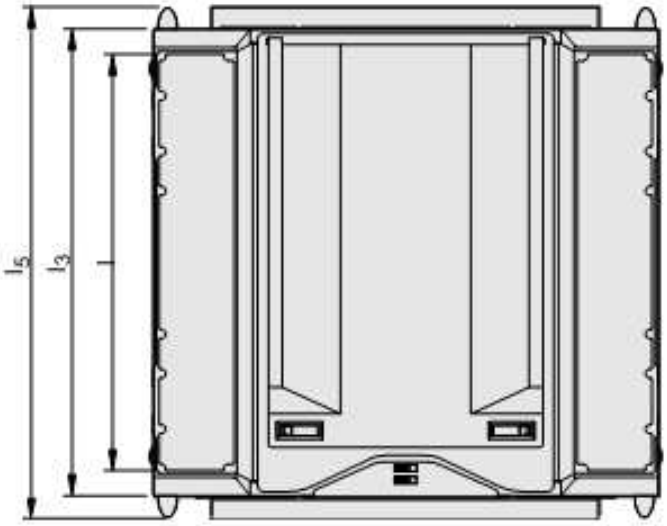

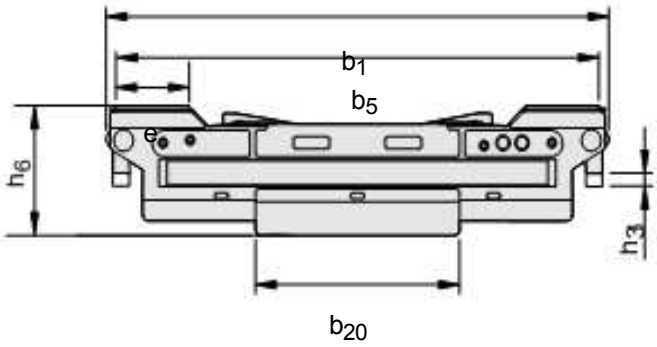

Вид спереди - уровней стеллажной системы

A Размеры секции: 1350мм
(возможны другие размеры)

B Расстояние между рельсами: 922мм

C Ширина стойки 90мм или 110мм

D Высота нижнего уровня 300мм

E Высота паллеты

F Минимальное расстояние между паллетами 300мм

G Ширина паллеты 1200мм

H Ширина по краям рельс 1148мм

J Клиренс 9мм

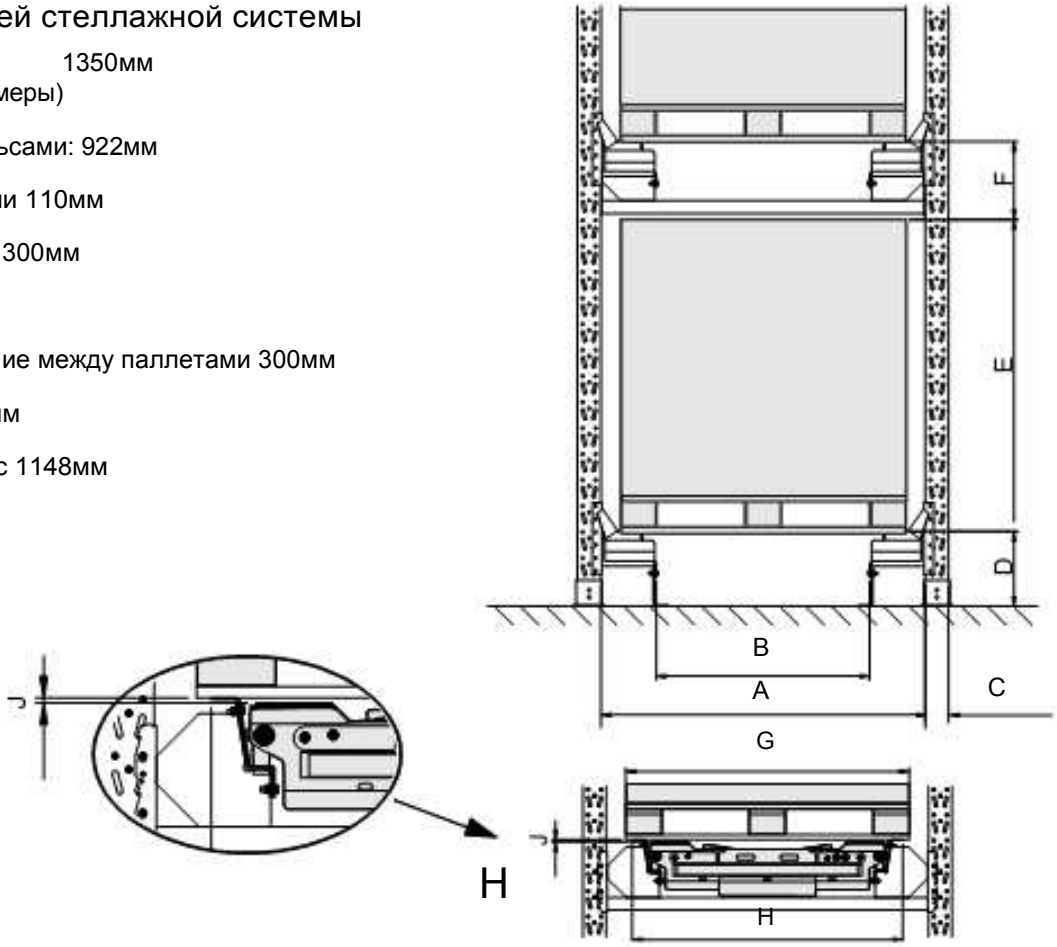

Вид сбоку — Глубина каналов FiLo (first in, last out)

A Глубина канала 300мм +
(n x (глубина паллеты + 20мм))

B Свободное пространство за стеллажами 150мм

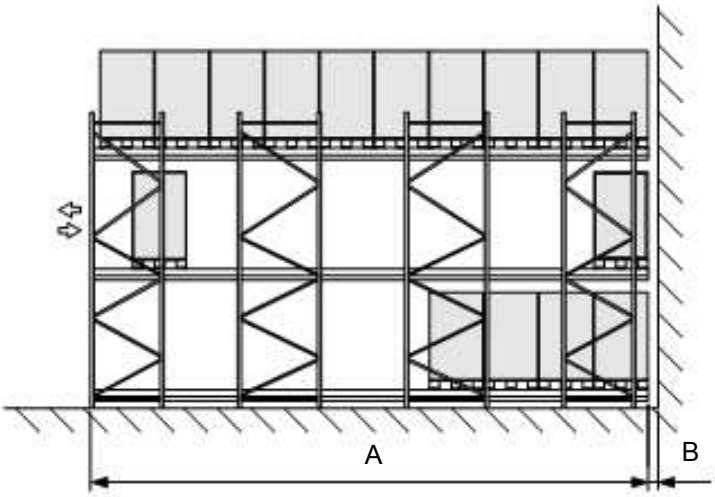

Вид сбоку — Глубина каналаl FiFo (first in, first out)

A Глубина канала 300мм +
(n x (глубина паллеты + 20мм)) + 300мм

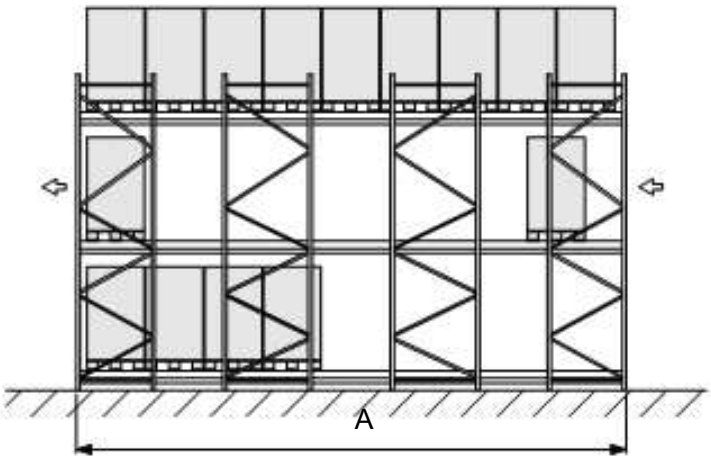

FiFo

FiLo

Order Picking Tunnel

The product complies with the EC-directives

BT Industries

BT Industries AB
SE-595 81 MJЦLBY
Tel: +46 - (0)142/860 00
Fax: +46 - (0)142/860 80

BT Europe AB, ITS, Sweden — 74807/0-040, 0302